Gruppo di Rilancio DN32

Sistemi di distribuzione per centrale termica

IMPIEGO

I **Gruppi di Rilancio DN32** ottimizzano lo spazio e le funzionalità in centrale termica; modularità, flessibilità, un design compatto ed ordinato con la possibilità di servire impianti che richiedano portate elevate sono i punti di forza.

Sono disponibili tre versioni con:

- zona **diretta**
- zona **miscelata elettronica** con regolazione a punto fisso
- zona **miscelata modulante** abbinabile a centralina di gestione con regolazione climatica

Configurabili per l'utilizzo in riscaldamento o raffrescamento, con possibilità di scelta fra due opzioni di circolatore oppure con predisposizione per abbinamento a circolatori con connessioni 1"1/2x180mm

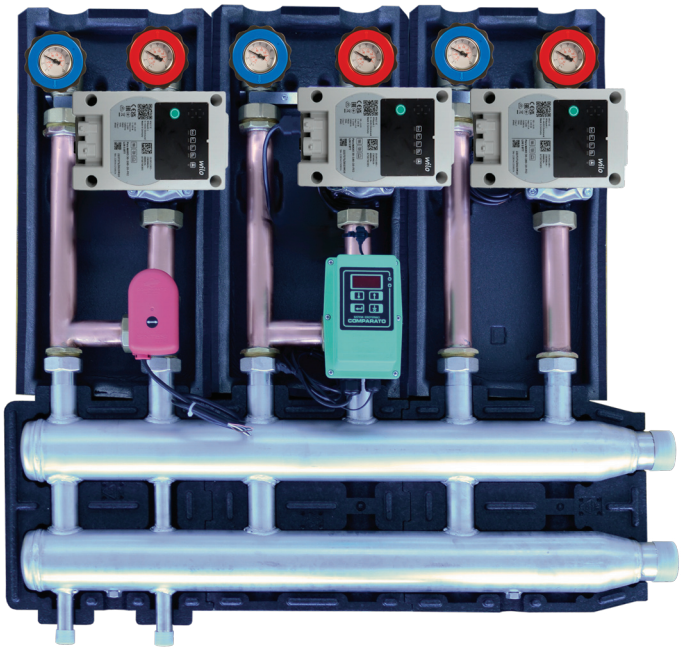

PRINCIPALI CARATTERISTICHE

- Semplicità di installazione
- Dimensioni compatte
- Adattabilità a differenti tipologie di impianto
- Coibentazione completa

ESEMPIO DI APPLICAZIONE

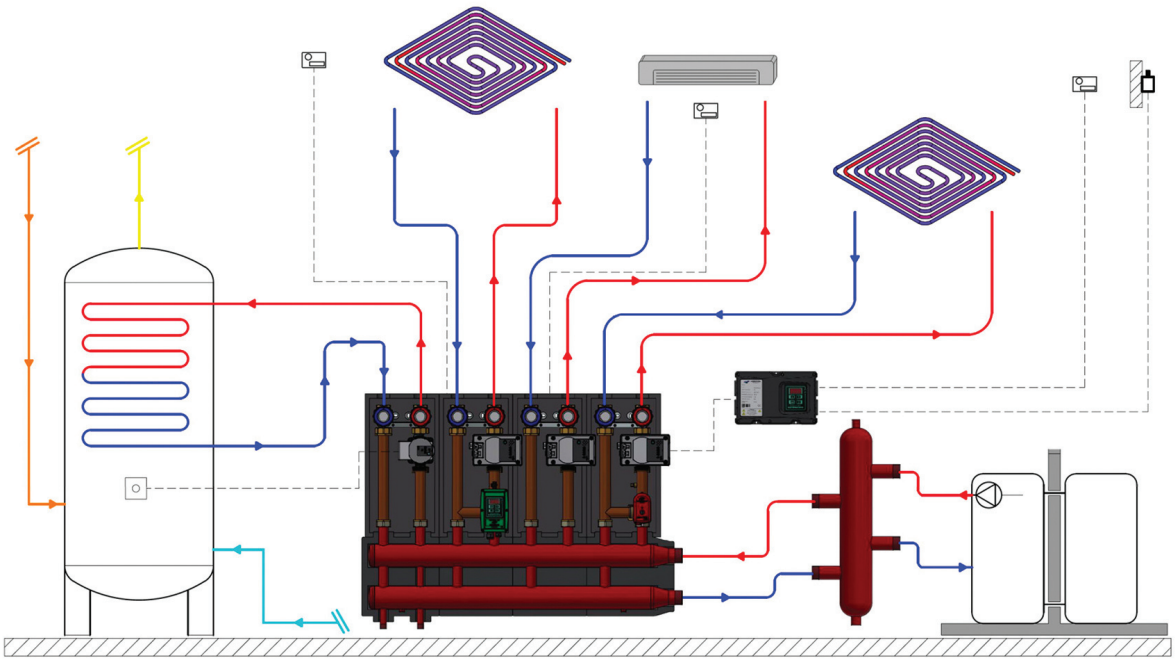

Gruppo di Rilancio DN32

GRUPPI DI RILANCIO DIRETTI

Portate fino a 4,7 m³/h
(prevalenza residua 40 kPa)

I gruppi di rilancio **DIRETTI** sono in grado di fornire la giusta portata ed adeguata prevalenza al fluido termovettore nei circuiti idraulici dove non è necessario un controllo della temperatura di mandata.

Completi di circolatore ad alta efficienza, termometri di mandata e ritorno, valvole di intercettazione lato impianto, valvola di non ritorno, coibentazione a guscio.

Il gruppo è reversibile, infatti è possibile invertire la mandata da destra a sinistra, in funzione delle esigenze di installazione.

DIMENSIONI DI INGOMBRO E COMPONENTI PRINCIPALI

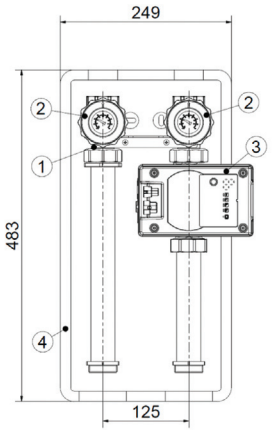

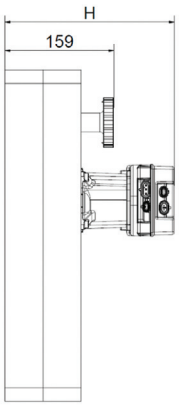

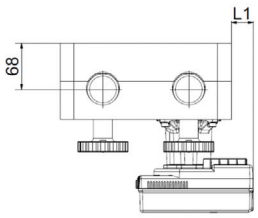

1. Valvola di non ritorno integrata
2. Valvole di intercettazione con termometro
3. Circolatore impianto
4. Coibentazione a guscio

SCHEMA IDRAULICO

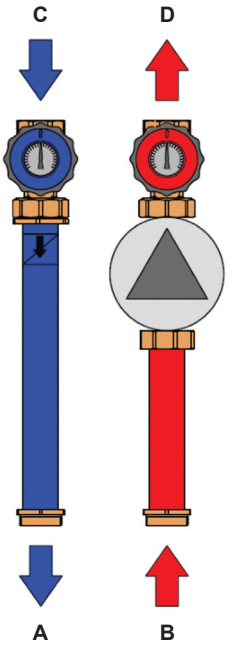

A. Ritorno a generatore
B. Mandata da generatore
C. Ritorno da impianto
D. Mandata a impianto

CIRCOLATORE	H [mm]	L1 [mm]	PORTATA MASSIMA (con prevalenza residua 40 kPa)
Wilo Para 25-9	161	/	4,7 m³/h
Wilo Para MAXO 25-130-10	247	32	2,8 m³/h
Predisposizione circolatore 1"1/2x180mm	/	/	/

Gruppo di Rilancio DN32

GRUPPI DI RILANCIO MISCELATI ELETTRONICI

Portate fino a 4,2 m³/h
(prevalenza residua 40 kPa)

I gruppi miscelati **ELETTRONICI** sono in grado di fornire la giusta portata ed adeguata prevalenza al fluido termovettore nei circuiti idraulici dove è richiesto un controllo **MODULANTE** della temperatura di mandata. Completo di valvola miscelatrice elettronica a punto fisso, circolatore ad alta efficienza, termometri di mandata e ritorno, valvole di intercettazione lato impianto, valvola di non ritorno, coibentazione a guscio.

Grazie al regolatore elettronico di temperatura integrato nel servocomando si ottiene un controllo preciso ed affidabile. Mediante l'apposita sonda, il regolatore rileva la temperatura di mandata e modifica la posizione della sfera presente all'interno del corpo 3 vie miscelando opportunamente l'ingresso caldo con l'ingresso freddo. In questo modo la temperatura è mantenuta al valore di setpoint impostato tramite display con la precisione di ±1°C.

I gruppi miscelati **ELETTRONICI** sono disponibili nelle versioni **solo riscaldamento** e **solo raffrescamento*** senza possibilità di essere invertito: **tutte le versioni sono disponibili nella variante con mandata a destra e mandata a sinistra**.

* per funzionamento riscaldamento e raffrescamento vedere gruppi miscelati modulanti.

DIMENSIONI DI INGOMBRO E COMPONENTI PRINCIPALI

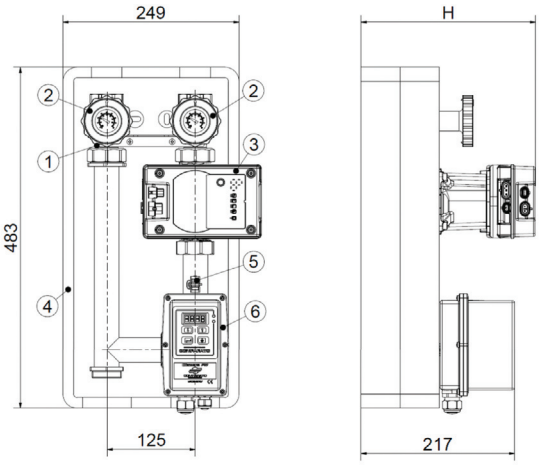

1. Valvola di non ritorno integrata
2. Valvole di intercettazione con termometro
3. Circolatore impianto
4. Coibentazione a guscio
5. Sonda di temperatura
6. Valvola miscelatrice elettronica

SCHEMA IDRAULICO

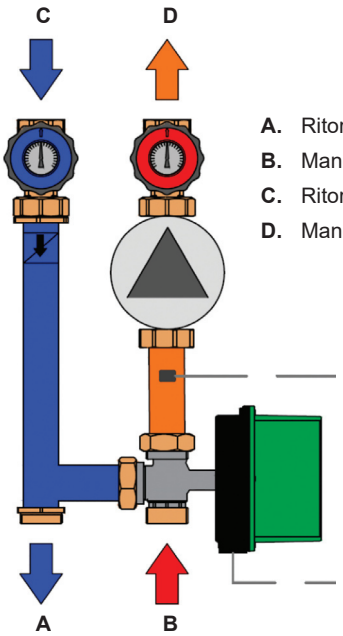

A. Ritorno a generatore
B. Mandata da generatore
C. Ritorno da impianto
D. Mandata a impianto

CIRCOLATORE	H [mm]	L1 [mm]	PORTATA MASSIMA (con prevalenza residua 40 kPa)
Wilo Para 25-9	161	/	4,2 m³/h
Wilo Para MAXO 25-130-10	247	32	2,6 m³/h

Gruppo di Rilancio DN32

GRUPPI DI RILANCIO MISCELATI MODULANTI

Portate fino a 4,2 m³/h
(prevalenza residua 40 kPa)

I gruppi miscelati modulanti sono in grado di fornire la giusta portata ed adeguata prevalenza al fluido termovettore nei circuiti idraulici dove è richiesto un controllo **MODULANTE** della temperatura di mandata. Completi di circolatore ad alta efficienza, termometri di mandata e ritorno, valvole di intercettazione lato impianto, valvola di non ritorno, valvola miscelatrice motorizzabile, coibentazione a guscio.

Con l'aggiunta del servocomando **SINTESI** o **SINTESI SMART** (accessori) e di un regolatore elettronico di temperatura si ottiene un controllo preciso ed affidabile.

In abbinamento alla centralina di gestione **CGRMS1** (accessorio), già compresa di servocomando **SINTESI** e sonda di mandata, è possibile gestire l'impianto di riscaldamento a punto fisso o con funzione climatica e, per le versioni raffrescamento, controllare la temperatura di rugiada e prevenire la formazione di condensa.

Il gruppo è reversibile, infatti è possibile invertire la mandata da destra a sinistra, in funzione delle esigenze di installazione.

DIMENSIONI DI INGOMBRO E COMPONENTI PRINCIPALI

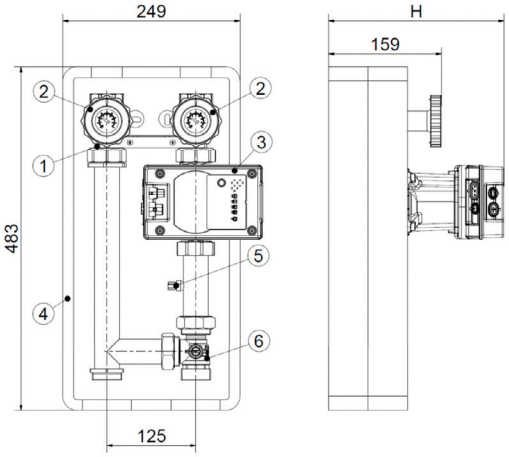

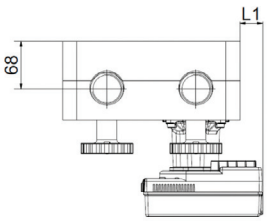

1. Valvola di non ritorno integrata
2. Valvole di intercettazione con termometro
3. Circolatore impianto
4. Coibentazione a guscio
5. Pozzetto portasonda
6. Valvola miscelatrice (da motorizzare)

SCHEMA IDRAULICO

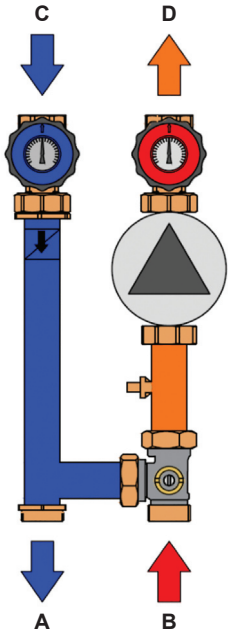

A. Ritorno a generatore
B. Mandata da generatore
C. Ritorno da impianto
D. Mandata a impianto

CIRCOLATORE	H [mm]	L1 [mm]	PORTATA MASSIMA (con prevalenza residua 40 kPa)
Wilo Para 25-9	161	/	4,2 m³/h
Wilo Para MAXO 25-130-10	247	32	2,6 m³/h
Predisposizione circolatore 1"1/2x180mm	/	/	/

Gruppo di Rilancio DN32

ACCESSORI PER GRUPPO MISCELATO MODULANTE

SERVOCOMANDI:

Servocomando 3 punti
Alimentazione 230V
(versioni 35 sec e 120 sec)

Adattatore
Per installazione servocomando3 punti
con inversione mandata e ritorno

Servocomando 0-10 V
Alimentazione 24V AC/DC
(versioni per installazione standard o
con inversione mandata e ritorno)

CENTRALINA DI GESTIONE PER PANNELLI RADIANTI CON SERVOCOMANDO:

Centralina elettronica con servocomando e sonda di temperatura per pannelli radianti
Per riscaldamento e raffrescamento a pannelli radianti,
con regolazione a punto fisso, climatica (riscaldamento)
o ad inseguimneto del punto di rugiada (raffrescamento)

Sonda di temperatura esterna
Per gestione riscaldamento
con funzione climatica

Sonda ambiente di temperatura ed umidià relativa
Per gestione raffrescamento
ad inseguimento del punto di rugiada

CARATTERISTICHE TECNICHE

PRESTAZIONI	
Diametro nominale	DN32
Pressione max. di esercizio	PN6
Temperatura massima	90°C
Temperatura minima	5°C
Tipo di fluido	acqua (max. glicole 30%)
MATERIALI	
Tubazioni	rame Ø35 mm
Coibentazione a guscio	polietilene espanso a celle chiuse
CONNESSIONI IDRAULICHE	
Materiale	ottone
Lato impianto	1"1/4 F (ISO 228-1)
Lato collettore	1"1/4 M (ISO 228-1)
Interasse	125 mm

COMPONENTI	
Circolatori	DN32
Valvola di ritegno	integrata nella valvola manuale su ritorno
Termometri	scala 0- 80°C
Valvola miscelatrice *(solo per gruppi miscelati)*	3 vie a sfera; Kv 11 m^3/h
UTILIZZO	
Installazione	ambienti interni
Temperatura ambiente	5-55°C
Temperatura ambiente	25-85% no condensa

Gruppo di Rilancio DN32

CURVE CARATTERISTICHE CIRCOLATORI

Wilo Para 25-9

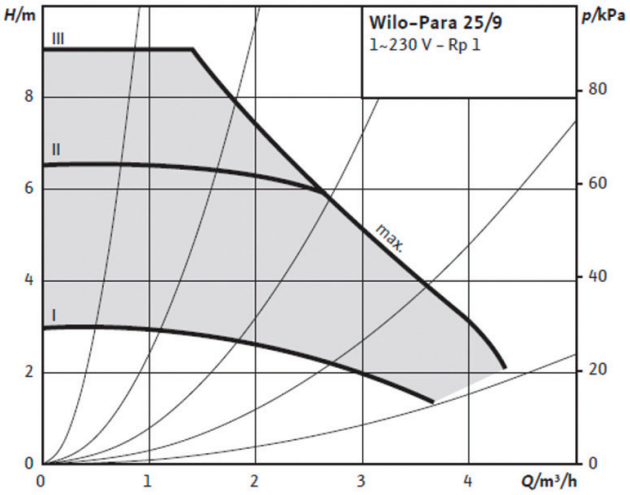

Wilo Para MAXO 25-130-10

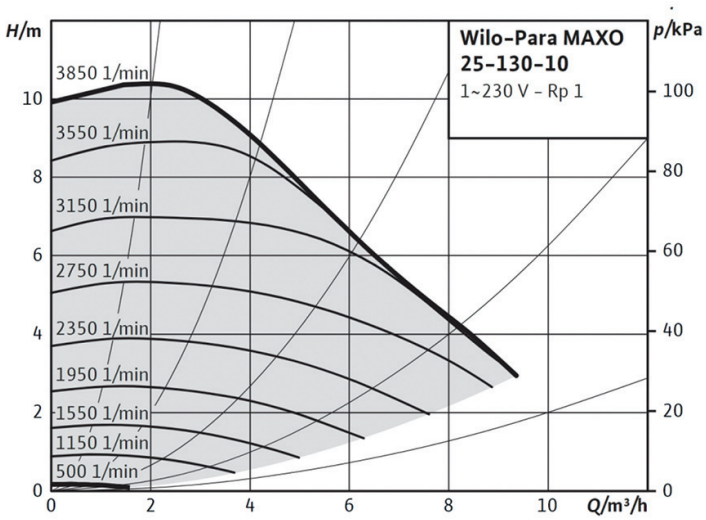

ESEMPIO DI CAPITOLATO

GRUPPO DI RILANCIO MISCELATO MODULANTE DN32, connessioni 1"¼ M lato primario, 1"¼ F lato impianto, interasse 125mm, completo di valvole di intercettazione manuali con termometro, valvola di non ritorno, pozzetto portasonda, valvola miscelatrice 3 vie da motorizzare, circolatore 25/10 e coibentazione a guscio. Mandata e ritorno invertibili, portata con prevalenza residua 40 kPa 4.2 m³/h, pressione massima di esercizio 6 Bar, alimentazione 230V AC.

Marca: **COMPARATO**

LE SCHEDE TECNICHE SEMPRE AGGIORNATE SONO PRESENTI SUL SITO www.comparato.com

Al fine di fornire un servizio sempre aggiornato la Comparato Nello S.r.l. si riserva il diritto di modificare in qualunque momento e senza preavviso i dati tecnici, i disegni, i grafici e le fotografie contenuti in questa scheda tecnica.

SISTEMI IDROTERMICI
COMPARATO NELLO s.r.l.
17014 CAIRO MONTENOTTE (SV) ITALIA VIALE DELLA LIBERTÀ • LOCALITÀ FERRANIA • Tel. +39 019 510.371 - FAX +39 019 517.102
www.comparato.com e-mail:info@comparato.com

AZIENDA CERTIFICATA UNI EN ISO 9001:2015