SINTESI

CORPI VALVOLA A SFERA 6 VIE

IMPIEGO

- **impianti a 4 tubi per la commutazione automatica estate/inverno**
- **regolazione soffitti radianti, ventilconvettori e travi fredde (unità terminali)**

PRINCIPALI CARATTERISTICHE

- **innesto rapido a pressione del servocomando**
- **dischetti per la scelta del Kv**
- **sistema di scarico sovrapressione**

VERSIONI E CARATTERISTICHE TECNICHE

DN	Connessioni	PN	Kv_S MAX * [m³/h]	Codice
15	Rp 1/2" F	16	1,25	SC6A15F
15	G 3/4" M	16	1,25	SC6B15M
20	Rp 3/4" F	16	2,8	SC6B20F
20	G 3/4" M	16	2,8	SC6B20M

* valore senza l'aggiunta dei dischetti

Versioni con attacchi conici o Eurocono disponibili a richiesta.

CARATTERISTICHE TECNICHE	
Tipo di fluido	Acqua (glicole max 50%)
Temperatura fluido	+5°C…+100°C
Pressione nominale	16 bar
Δp max	2 bar
Curva caratteristica	Lineare, con dischetto di regolazione
Angolo di manovra totale	90°
Angolo di manovra prima sezione	0° ...32°
Angolo "zona neutra"	32° ...58°
Angolo di manovra seconda sezione	58° ...90°
Classe di perdita EN12266-1/12 – P12	Classe A

SINTESI

CORPI VALVOLA A SFERA 6 VIE

FUNZIONAMENTO

La valvola a 6 vie è composta da due valvole a sfera a tre vie movimentate in modo simultaneo dalla stessa asta di comando. Dunque una singola valvola a 6 vie motorizzata sostituisce quattro valvole a 2 vie motorizzate semplificando il controllo e l'installazione. Le valvole a 6 vie permettono quindi il cambio di stato (caldo/freddo) ed anche il completo isolamento idraulico dell'unità terminale dalla distribuzione quando richiesto.

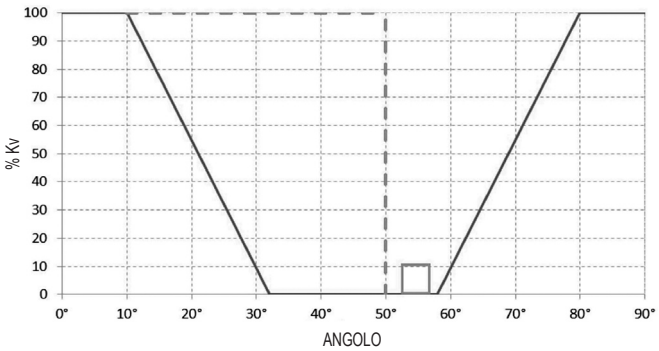

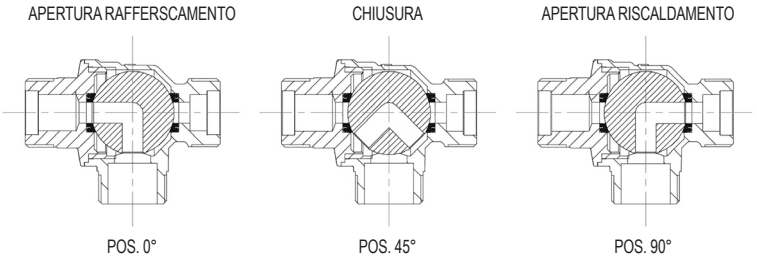

SISTEMA SCARICO DELLA SOVRAPRESSIONE

Quando la valvola è posizionata in chiusura (posizione 45°) il circuito idraulico tra l'unità terminale e la valvola è scollegato dai vasi di espansione: in questa condizione è possibile che la temperatura ambiente salga e di conseguenza la pressione nel tratto a causa della naturale espansione del fluido. Per questo motivo la valvola è dotata di un sistema che permette di scaricare la sovrapressione sul circuito di distribuzione.

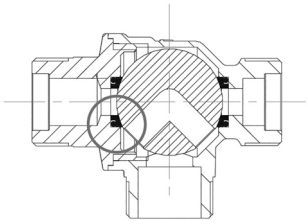

POS. 45°

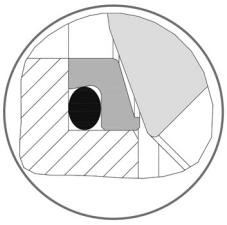

DISPOSITIVO DI SCARICO DELLE SOVRAPPRESSIONI

ESEMPIO APPLICATIVO

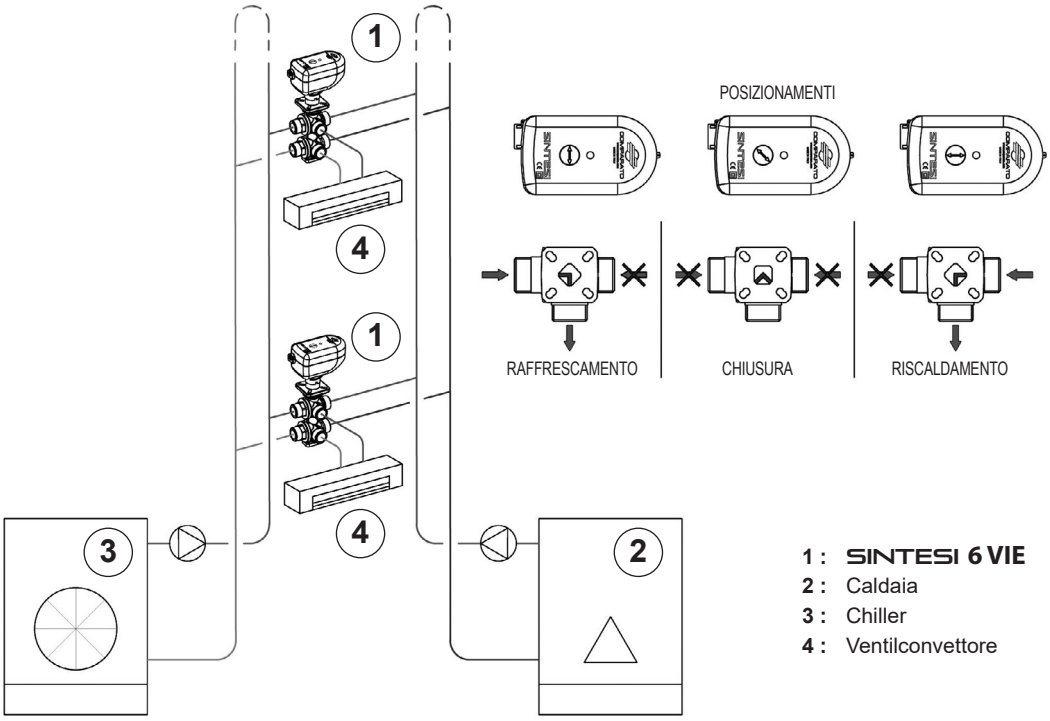

1 : SINTESI 6 VIE
2 : Caldaia
3 : Chiller
4 : Ventilconvettore

SINTESI

CORPI VALVOLA A SFERA 6 VIE

MATERIALI IMPIEGATI

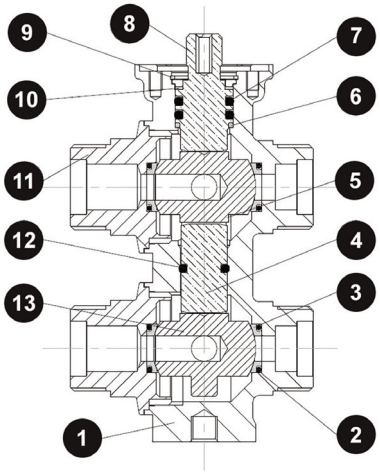

1	CORPO	CW602N (EN 12167) CuZn36Pb2As NICKELATO CW602N (EN 12167) CuZn36Pb2As
2	O-RING	EPDM - PEROX
3	GUARNIZIONE LATERALE	PTFE
4	ASTA	CW614N (EN 12164) CuZn39Pb3 CROMATO
5	SFERA	CW617N (EN 12165) CuZn40Pb2 CROMATO
6	ANELLO ANTIFRIZIONE	PTFE
7	O-RING	EPDM - PEROX
8	ASTA PRINCIPALE	CW614N (EN 12164) CuZn39Pb3 CROMATO
9	SEEGER	BRONZO FOSFOROSO
10	ANELLO FRIZIONE	PTFE
11	RACCORDO	CW602N (EN 12167) CuZn36Pb2As NICKELATO CW602N (EN 12167) CuZn36Pb2As
12	O-RING	EPDM - PEROX
13	SFERA	CW617N (EN 12165) CuZn40Pb2 CROMATO

DISCHETTI KVS

La valvola 6 vie viene fornita nella configurazione che garantisce il massimo valore di Kvs, ovvero di portata, per ciascuna delle due sezioni. Nella realtà le portate per ciascuna delle due sezioni sono differenti: le portate per il riscaldamento sono di norma inferiori alle portate necessarie per il raffreddamento a causa del ΔT differente. Per questo motivo ciascuna valvola è fornita con un kit costituito da 4 coppie di dischetti perfettamente intercambiabili attraverso i quali si può poter gestire la scelta dei valori di Kvs. Ciascun dischetto riporta in maniera indelebile sulla propria superfice il valore di Kvs prefissato. A discrezione dell'installatore (dietro indicazione del progettista) selezionare i dischetti adeguati per le due sezioni. Questa soluzione garantisce la massima flessibilità e praticità.

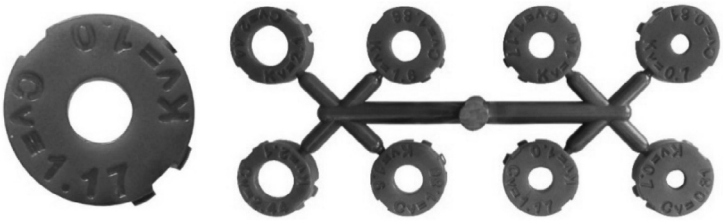

	DN 15	DN 20
KV_S MAX	1,25	2,8
KV_S DISCS	1,0 - 0,65 0,4 - 0,25	2,1 - 1,6 1 - 0,7

PERDITE DI CARICO

VERSIONE DN 15

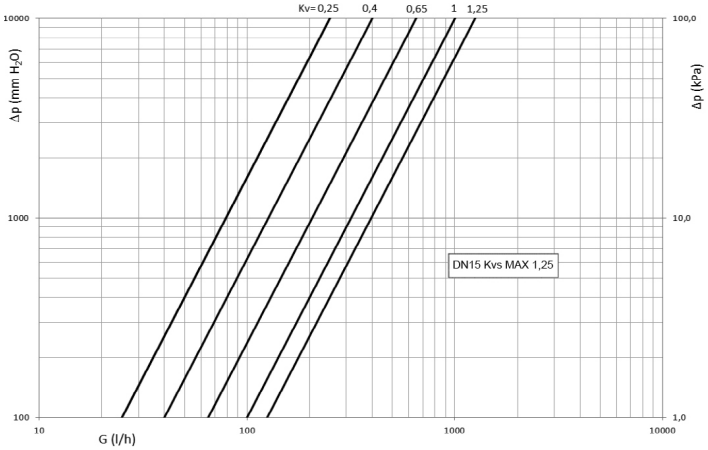

VERSIONE DN 20

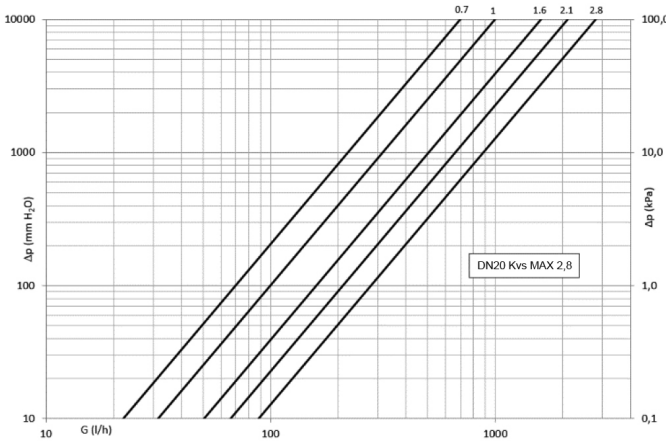

SINTESI

CORPI VALVOLA A SFERA 6 VIE

DIMENSIONI DI INGOMBRO

SERVCOMANDO

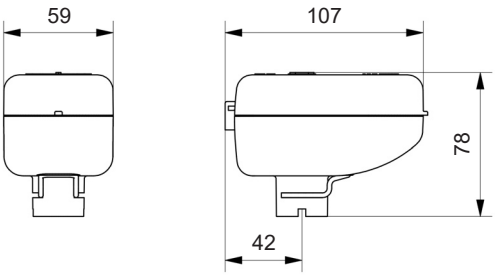

INGOMBRI VALIDI PER:

- SINTESI
- SINTESI SMART
- SINTESI SMART MODBUS
- SINTESI DC

CORPO VALVOLA

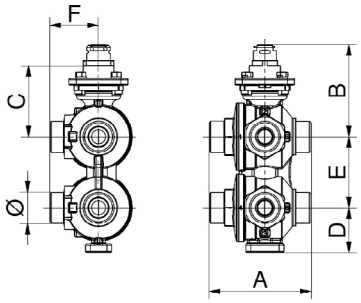

MODELLO	DN	Ø	A	B	C	D	E	F
	15	Rp 1/2" F	74	72	55	29	50	34
	15	G 3/4" M	75	72	55	29	50	35
	20	Rp 3/4" F	95	78	60	38	60	40
	20	G 3/4" M	86	78	60	38	60	41

C: quota da considerare nell'abbinamento del servocomando al corpo valvola

ABBINAMENTO AL SERVOCOMANDO SERIE SINTESI

FUNZIONE	SINTESI 2 / 3 PUNTI	SINTESI SMART PROPORZIONALE	SINTESI SMART MODBUS	SINTESI DC 2 PUNTI / 3 PUNTI / 3 POSIZIONI
Commutazione 0° - 90°	✓		✓	✓
Commutazione e chiusura 0°- 45°- 90°		✓	✓	✓
Commutazione, regolazione e chiusura 0°- 45°- 90°		✓	✓	

ESEMPIO DI CAPITOLATO

CORPO VALVOLA A SFERA 6 VIE • in ottone CW602N UNI EN12167, tenute in PTFE, PN16, connessioni G3/4" M. Temperatura di esercizio +5°C… +100°C. Tipo di fluido acqua con glicole max. 50%. Sistema di scarico della sovrapressione. Possibilità di installazione di dischetti per la regolazione dei valori Kvs. Connessione al servocomando tramite attacco rapido Sintesi. Versione: 6 VIE DN15- G3/4" M - Kvs max 1,25.

Marca: **COMPARATO**

Codice: **SC6B15M**

BIM BUILDING INFORMATION MODELING

LE SCHEDE TECNICHE SEMPRE AGGIORNATE SONO PRESENTI SUL SITO www.comparato.com

Al fine di fornire un servizio sempre aggiornato la Comparato Nello S.r.l. si riserva il diritto di modificare in qualunque momento e senza preavviso i dati tecnici, i disegni, i grafici e le fotografie contenuti in questa scheda tecnica.

SISTEMI IDROTERMICI
COMPARATO NELLO s.r.l.
17014 CAIRO MONTENOTTE (SV) ITALIA VIALE DELLA LIBERTÀ • LOCALITÀ FERRANIA • Tel. +39 019 510.371 - FAX +39 019 517.102
www.comparato.com e-mail:info@comparato.com

AZIENDA CERTIFICATA UNI EN ISO 9001:2015